RAM de una etapa

RZ 2-1290

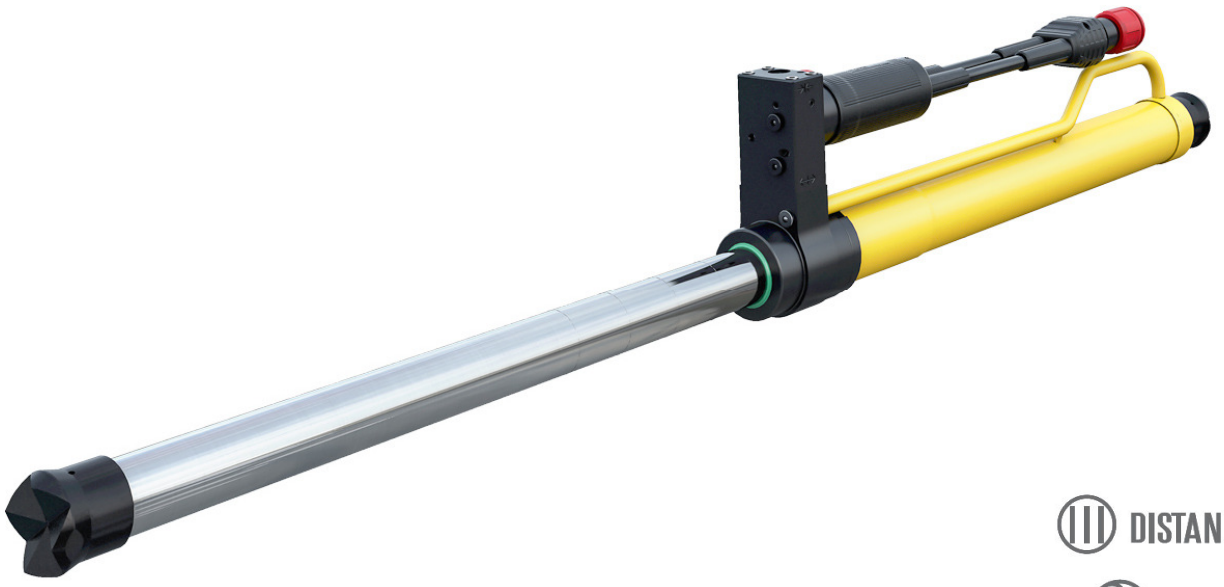

DISTANCE

SINGLE

PUSH-CONTROL

- Gradación óptima de los largos.
- Apertura desde 750 – 1290 mm.
- Bajo carga, el cilindro puede girar por medio de su cabeza y empuje posterior.

Datos técnicos

Fuerza compresión*	137,4 kN
Fuerza tracción*	24,1 kN
Longitud cerrado	750 mm
Carrera del embolo	540 mm
Longitud extendido	1290 mm
Peso	16,2 kg
EN clase	R 137-540-16,2
Dimensiones	750 x 190 x 79 mm
Volumen de aceite requerido	0,9 l
Ref.	5933781

*de acuerdo EN 13204 a 700 bar

A partir de ahora los RAMS de Weber tendrán marcas en el pistón que indicarán la distancia remanente dentro del cilindro. Esto tiene como objeto que el operador conozca de antemano hasta adonde va a poder deformar la pieza antes que le haga tope.

RAM de una etapa

RZ 2-1290

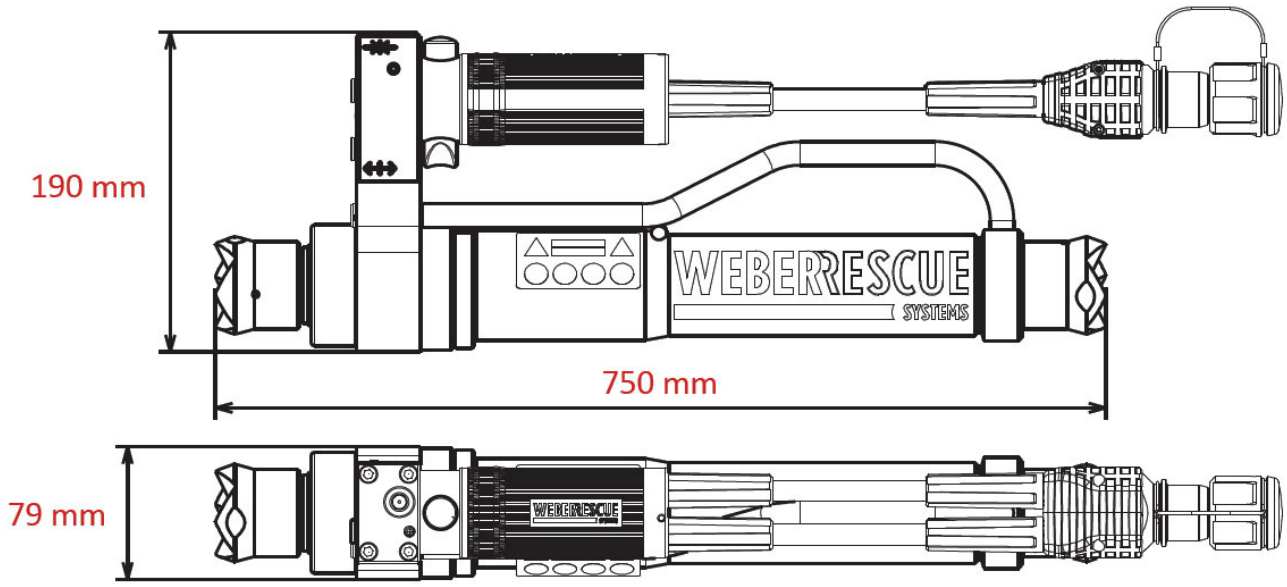

Accesorios

	Peso (Kg)	Ref.
Soporte delantero	6	1824333
Soporte trasero	9,8	1824341
Soporte	10	8121737
Adaptador para rueda trasera (Base, 3 adaptadores con su estuche)	19,6	2852144
Adaptador para rueda trasera y delantera (Base, 3 adaptadores, un adaptador para rueda delantera con sus estuches)	30,7	2854082
Set de cadenas para RZ 1-3 y para SP 30/35/35 L	7,4	571407
Adaptador para cadenas 571407 (requiere 2 piezas)	0,7	3837300
Adaptador para cadenas 2819139 (requiere 2 piezas)	0,8	3847900
Accesorios set RZ 1, 2 y 3 (Diferentes cabezales con sus cajas)	6,5	2823306

Contacto

Metalúrgica ARD S.A.
Mariano Moreno 3764
B1752AHF—Lomas del Mirador
Buenos Aires - Argentina
Tel.: +54 (0) 11 4454-2601
Fax: +54 (0) 11 4454-2601 ext.130

www.ard-sa.com.ar
www.facebook.com/RosenbauerArgentina/MetalurgicaArd
info@ard-sa.com.ar

Las ilustraciones son de carácter referencial, pueden mostrar equipos opcionales disponibles con cargo extra. La empresa se reserva el derecho de modificar las especificaciones y dimensiones en este documento sin previo aviso.